ENVASES SANZ BELDA, S.L.
Tel.: 34 96 236 02 32 - calidad@envasessanzbelda.es - www.envasessanzbelda.es
Pol. Ind. San José. Avda, Valencia, parc. 7 - Apdo. de Correos 46 - 46812 Aielo de Malferit. Valencia. (España)

AENOR GESTIÓN DE LA CALIDAD ISO 9001 ER-0479/1998

IQNET RECOGNIZED CERTIFICATION

Ficha técnica comercial

E-17 T.E-17

Serie ELEGANCE – Versión 07-02-2024

DATOS TÉCNICOS:

Material: PP copolímero de primera calidad, apto para el contacto con los alimentos según normativa vigente.

Colores: Estándar blanco. Consultar para otros colores.

Volumen útil: 17 litros
Volumen al borde: 18.8 litros

Peso del cubo: 644 g. aprox.
Peso de la tapa: 175 g. aprox.
Peso del asa: - metal: 55 g. aprox.
- plástico: 3 g. aprox.
Peso total: 877 g. aprox.

Sup. decorable tintas planas: 200 x 911 mm (altura x perímetro)
Sup. de diseño acabado fotográfico: 210 x 915 mm (altura x perímetro)

MEDIDAS:

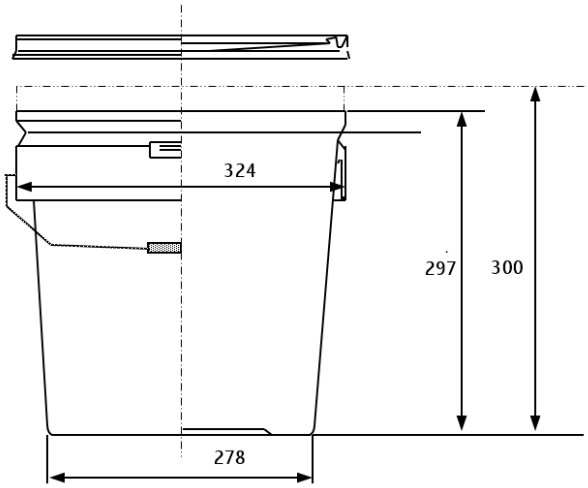

Medidas expresadas en milímetros

AGRUPACIÓN DE TRANSPORTE:

Cubos: 360 cubos por palet
Dimensiones del palet: 1325 x 1000 x 2280 (ver dibujo)
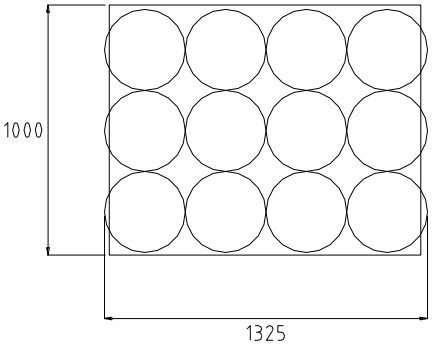
Tapas: 60 tapas por saco, éste sirve como envase de trasporte
Dimensión del saco: ∅ 325 x 850