ENVASES SANZ BELDA, S.L.
Tel.: 34 96 236 02 32 - calidad@envasessanzbelda.es - www.envasessanzbelda.es
Pol. Ind. San José. Avda, Valencia, parc. 7 - Apdo. de Correos 46 - 46812 Aielo de Malferit. Valencia. (España)

AENOR GESTIÓN DE LA CALIDAD ISO 9001 ER-0479/1998

IQNET RECOGNIZED CERTIFICATION

Ficha técnica comercial

N-10-P-UN T.N-10

Serie NOVA – Versión 31-05-2023

Homologado UN 1H2/Y11/S Grupo II y III sólidos con bolsa interior, marcado con triángulo de peligro para invidentes.

DATOS TÉCNICOS:

Material: PP copolímero de primera calidad.

Colores: Estándar blanco. Consultar para otros colores.

Volumen útil: 10 litros
Volumen al borde: 11.9 litros

Peso del cubo: 357 g. aprox.
Peso de la tapa: 119 g. aprox.
Peso asa (plástico): 26 g. aprox.
Peso total: 502 g. aprox.

Sup. decorable tintas planas: 170 x 779 mm (altura x perímetro)
Sup. de diseño acabado fotográfico: 175 x 795 mm (altura x perímetro)

MEDIDAS:

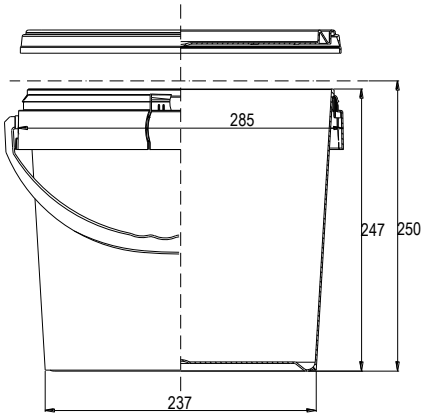

Medidas expresadas en milímetros

AGRUPACIÓN DE TRANSPORTE:

Cubos: 480 cubos por palet
Dimensiones del palet: 1150 x 850 x 1685 (ver dibujo)
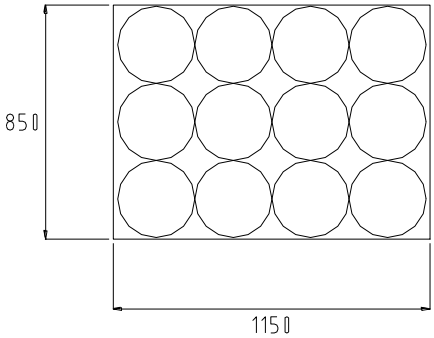
Tapas: 80 tapas por saco, éste sirve como envase de trasporte
Dimensión del saco: ∅ 285 x 945