ENVASES SANZ BELDA, S.L.
Tel.: 34 96 236 02 32 - calidad@envasessanzbelda.es - www.envasessanzbelda.es
Pol. Ind. San José. Avda, Valencia, parc. 7 - Apdo. de Correos 46 - 46812 Aielo de Malferit. Valencia. (España)

AENOR GESTIÓN DE LA CALIDAD ISO 9001 ER-0479/1998

IQNET RECOGNIZED CERTIFICATION

Ficha técnica comercial

E-14-P-UN T.E-14

Serie ELEGANCE – Versión 19-07-2023

Homologado UN 1H2/Y15/S Grupo II y III sólidos con bolsa interior, marcado con triángulo de peligro para invidentes.

DATOS TÉCNICOS:

Material: PP copolímero de primera calidad, apto para el contacto con los alimentos según normativa vigente.

Colores: Estándar blanco. Consultar para otros colores.

Volumen útil: 13 litros
Volumen al borde: 14.9 litros

Peso del cubo: 550 g. aprox.
Peso de la tapa: 145 g. aprox.
Peso del asa (plástico): 35 g. aprox.
Peso total: 730 g. aprox.

Sup. decorable tintas planas: 190 x 807 mm (altura x perímetro)
Sup. de diseño acabado fotográfico: 202 x 830 mm (altura x perímetro)

MEDIDAS:

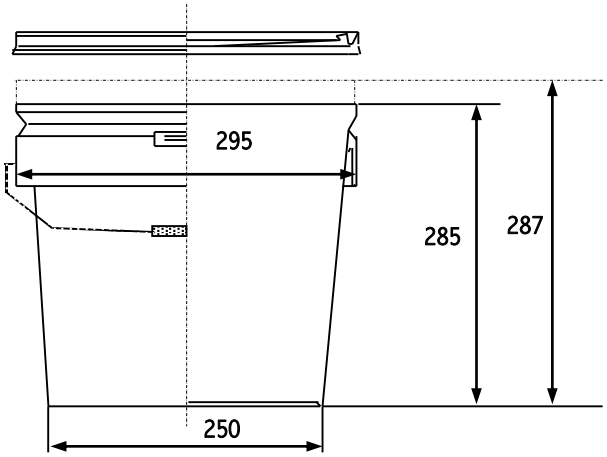

Medidas expresadas en milímetros

AGRUPACIÓN DE TRANSPORTE:

Cubos: 360 cubos por palet
Dimensiones del palet: 1200 x 900 x 1900 (ver dibujo)
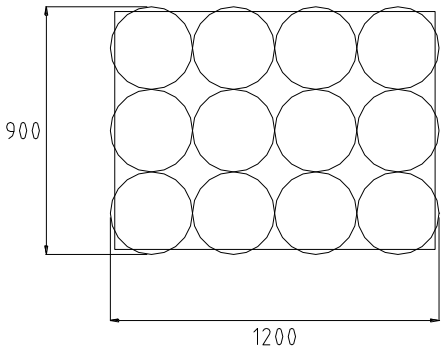
Tapas: 60 tapas por saco, éste sirve como envase de trasporte
Dimensión del saco: ∅ 295 x 835